ICON Benutzerhandbuch für den automatischen Rollenhandtuch-Spender

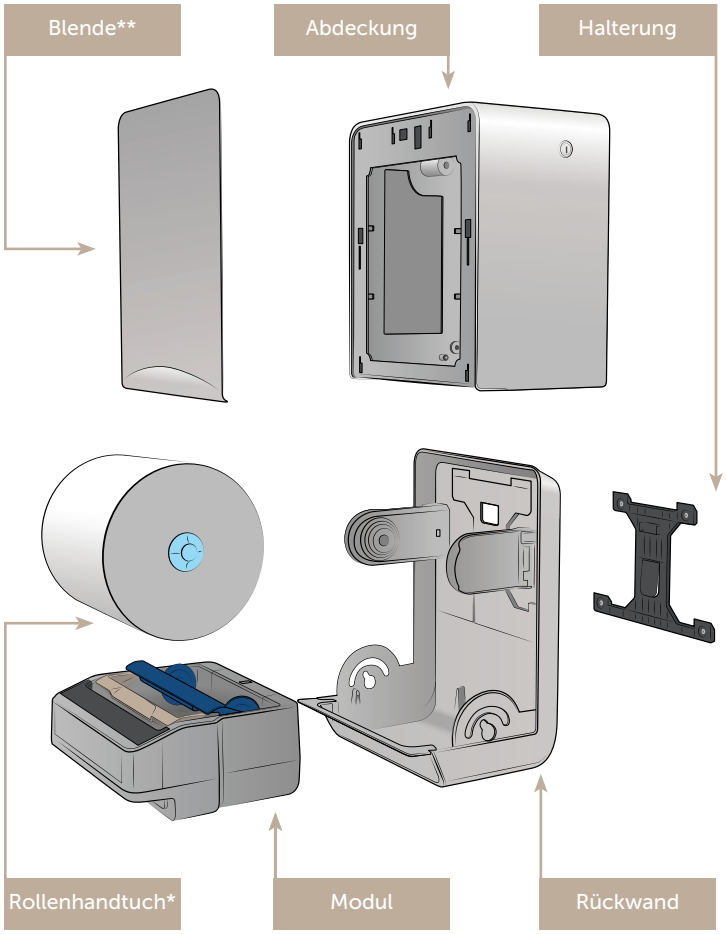

Benutzung dieses Spenders

Nicht empfohlen für die Installation im Freien oder in nassen Umgebungen. Verwenden Sie zur Reinigung des Spenders keinen Wasserstrahl. Befolgen Sie die Anweisungen zur Installation und Verwendung. Verwenden Sie ausschließlich Original-Kimberly-Clark-Professional™-Verbrauchsmaterial, das für den entsprechenden Spender bestimmt ist. Der Spender kann mit einem feuchten Tuch und Reinigungsmittel gereinigt werden; verwenden Sie keine Scheuermittel.

Diese Anleitung finden Sie unter **www.kcprofessional.de**.

Allgemeine Sicherheitsinformationen

Dieser Spender kann von Kindern ab 8 Jahren und Personen mit eingeschränkten physischen, sensorischen oder mentalen Fähigkeiten oder Mangel an Erfahrung und Kenntnis benutzt werden, sofern sie von einer für ihre Sicherheit verantwortlichen Person beaufsichtigt oder bezüglich des Gebrauchs des Spenders unterwiesen wurden. Der Zugang zum Wartungsbereich ist auf Personen beschränkt, die über Kenntnisse und praktische Erfahrung mit dem Spender verfügen, insbesondere in Bezug auf Sicherheit und Hygiene.

Dieser Spender ist kein Spielzeug und darf von Kindern nicht als solches verwendet werden. Kinder dürfen keine Reinigung oder Wartung an diesem Spender vornehmen. Der sichere Gebrauch dieses Spenders ist für Risikopersonen nur unter ständiger Aufsicht möglich.

** Sie benötigen weitere Blenden? Wenden Sie sich bitte an Ihre(n) Kundenbetreuer(in).

*Nicht enthalten

Benötigen Sie weitere Informationen?
Diese Anleitung und zusätzliche Ressourcen sind erhältlich unter **www.kcprofessional.de**.

Halterung installieren

Im Lieferumfang enthalten**

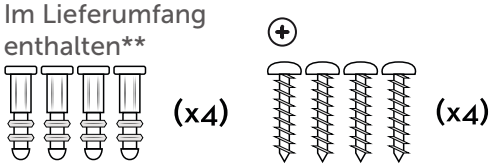

Drucktasten und weitere verfügbare Ersatzteile wenden Sie sich bitte an Ihre(n) Kundenbetreuer(in).

Benötigte Werkzeuge:

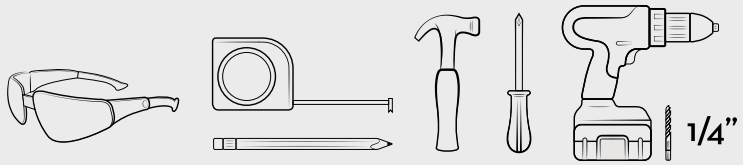

1. Richten Sie die Halterung an den lokalen Anforderungen bezüglich des Abstands vom Boden + 19 cm aus. Das gewährleistet, dass sich die Spenderunterseite in der richtigen Höhe befindet. Lassen Sie 7 cm Abstand von der Wand zu beiden Seiten der breitesten Stelle der Halterung. Lassen Sie 7,6 cm Abstand vom oberen Ende der Halterung. Bei der Installation über einer Arbeitsplatte ist ein Abstand von mindestens 49 cm von der Unterseite der Halterung vorzusehen. Die eingebaute Wasserwaage auf der Halterung sollte horizontal ausgerichtet sein. Stellen Sie sicher, dass der erforderliche Abstand für die ordnungsgemäße Installation des Spenders frei von Hindernissen ist. **Überprüfen Sie die Anforderungen für regionale und lokale Installation/Montage.**

2. Befestigen Sie die Halterung vorsichtig an der Wand und markieren Sie die zu bohrenden Löcher.

3. Entfernen Sie die Halterung von der Wand, sodass die vier Lochmarkierungen sichtbar sind. Bohren Sie an jeder der vier markierten Stellen ein Loch, damit die Dübel eingesetzt werden können.

4. Klopfen Sie die vier Dübel in die Bohrlöcher, damit die Halterung an die Wand geschraubt werden kann.

5. Positionieren Sie die Halterung wieder an der Wand und führen Sie in jeden Dübel eine Schraube ein, um die Halterung an der Wand zu befestigen.

   Stellen Sie sicher, dass Sie die Halterung beginnend mit dem Loch oben rechts an die Wand schrauben. **Achten Sie darauf, dass Sie die Schraube nicht zu fest anziehen und die Halterung nicht beschädigen.**

** Vergewissern Sie sich, dass für die entsprechende Wandbeschaffenheit das richtige Montagematerial verwendet wird, da die mitgelieferten Teile möglicherweise nicht mit Ihrer Wandoberfläche kompatibel sind.

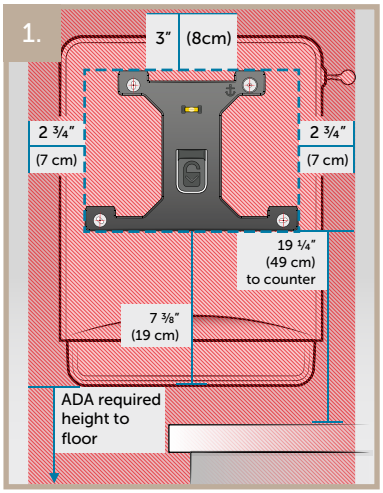

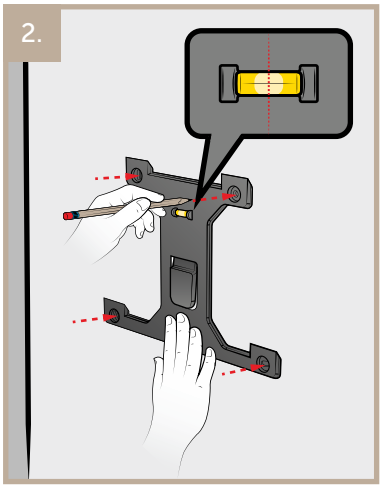

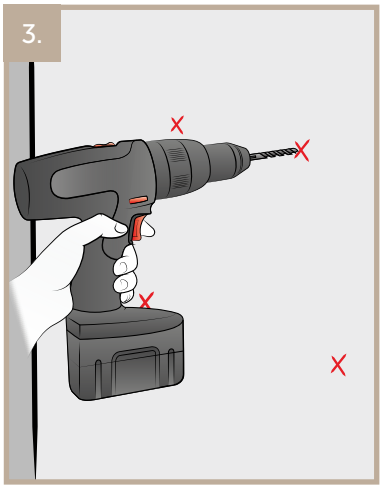

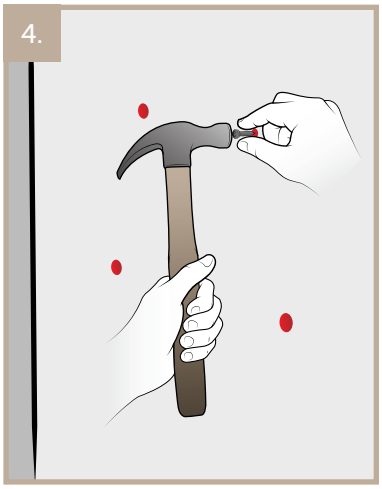

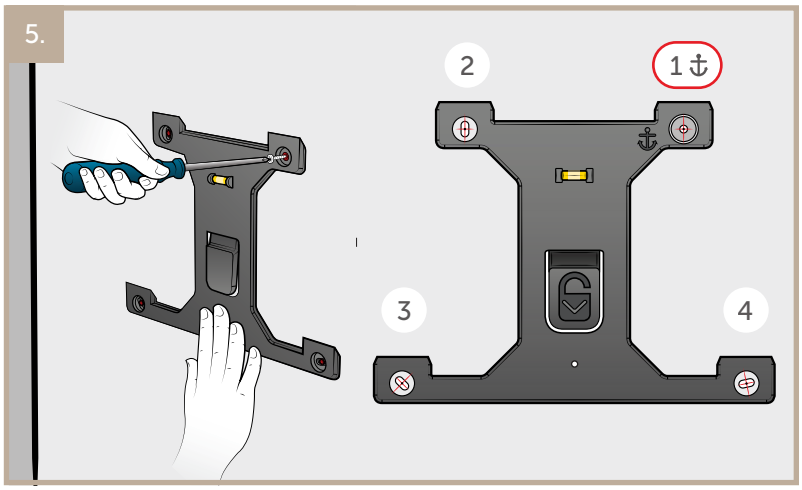

Spender installieren

1. Richten Sie die montierte Wandhalterung vorsichtig an der hinteren Halterung auf der Spenderrückwand aus, um die Installation abzuschließen.

1.

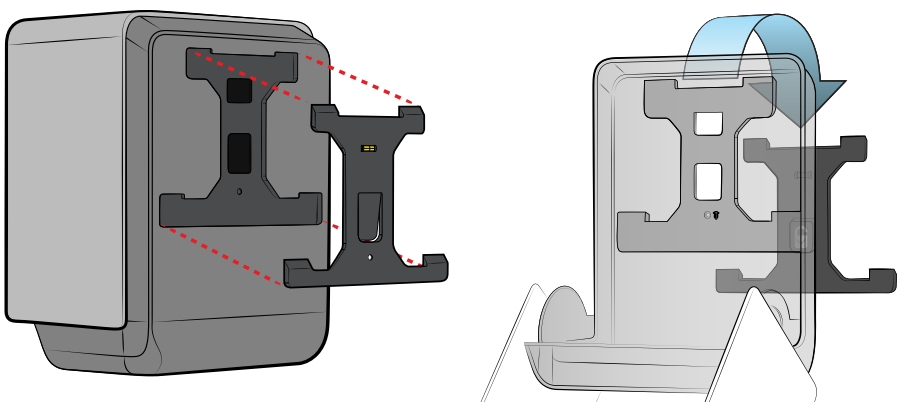

2. Sobald sich die Halterung in der dafür vorgesehenen Aussparung befindet, senken Sie die Rückwand des Spenders ab, bis der Verschlussknopf einrastet.

2.

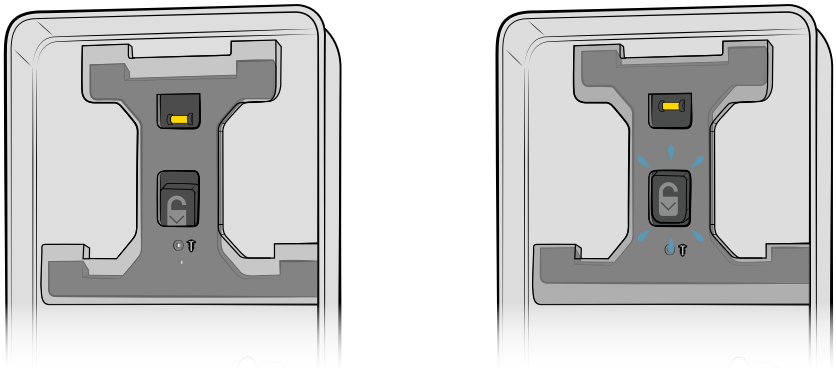

3. Ziehen Sie die Sicherungsschraube an, um den Spender vollständig an der Halterung zu befestigen. **Ziehen Sie die Sicherungsschraube nicht zu fest an!**

   Dadurch wird verhindert, dass der Spender versehentlich von der Halterung getrennt wird.

3.

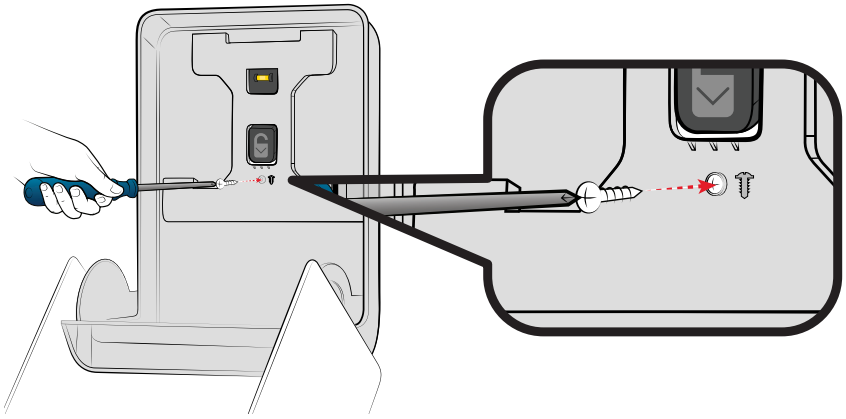

4. Um den Spender abzunehmen, entfernen Sie zunächst die Sicherungsschraube. Anschließend drücken Sie die Sperrtaste und heben den Spender von der Halterung ab.

4.

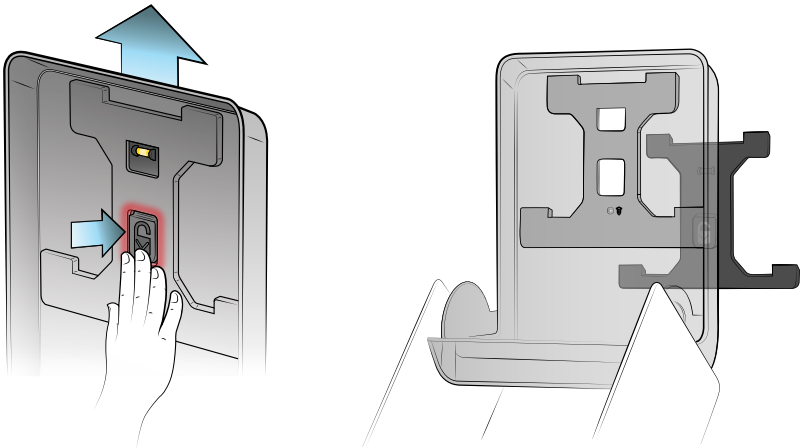

Spender öffnen

1. Um den Spender zu entriegeln, stecken Sie den Schlüssel in das Schloss und drehen Sie den Schlüssel eine Vierteldrehung in Richtung Wand. Ziehen Sie die Abdeckung vorsichtig nach vorne.
2. Der Schlüssel kann zu diesem Zeitpunkt abgezogen werden. Öffnen Sie die Abdeckung nicht gewaltsam. Sie öffnet sich automatisch.
3. Zum Verriegeln schließen Sie die Abdeckung. Der Spender wird automatisch ohne den Schlüssel verriegelt, wenn das Schloss in die Sperrposition zurückgebracht wird.

1.

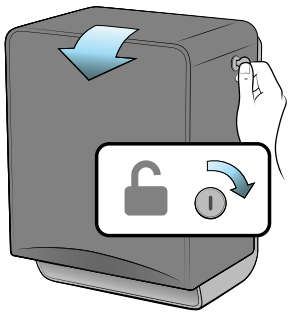

2.

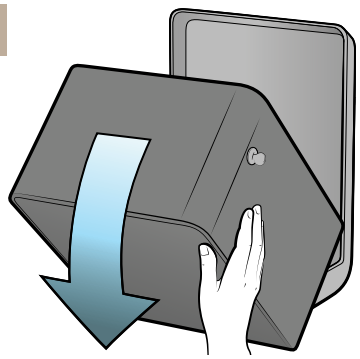

3.

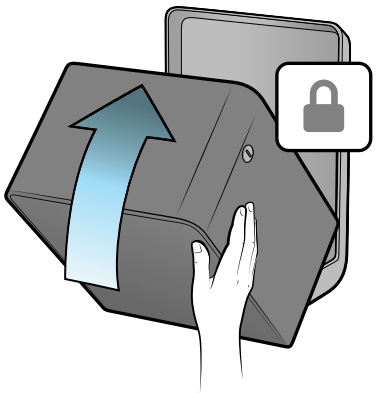

Batterien wechseln

1. Zum Einlegen der Batterien die Lasche des Batteriedeckels herunterdrücken und zur Seite heben.
2. Entfernen Sie die leeren Batterien.
3. Legen Sie neue Batterien ein und achten Sie dabei auf die richtige Polarität.
4. Richten Sie die Laschen des Batteriefachdeckels an der Vorderseite der Batteriefachöffnung aus und drücken Sie diese zum Einrasten.

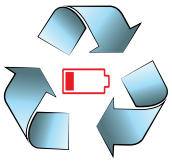

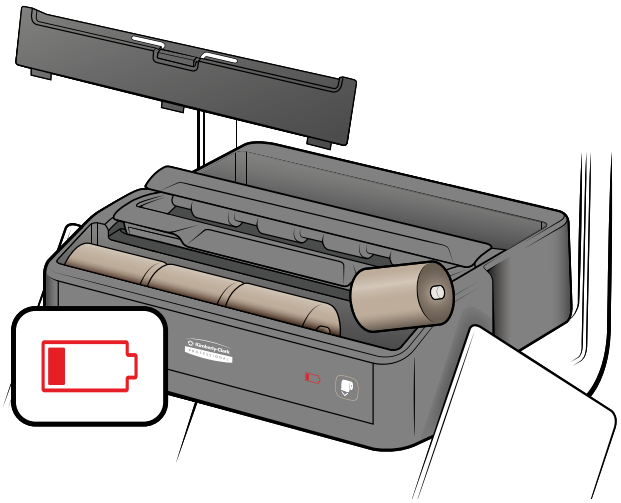

Batterie-Informationen

- 4 D-Typ 1,5-V-Alkalibatterien erforderlich. (Batterien für die Erstinstallation werden mitgeliefert.)
- Wechseln Sie alle vier Batterien gleichzeitig aus, mischen Sie keine Batterietypen oder -marken.
- Bitte befolgen Sie die Anweisungen zum Einlegen der Batterien und achten Sie auf die richtige Polarität.
- Gebrauchte Batterien sind sicher und unter Beachtung der örtlichen Umweltrichtlinien zu entsorgen.
- Vermeiden Sie einen Kurzschluss der Versorgungsklemmen der Batterien oder des Spenders.
- Nicht aufladbare Batterien dürfen nicht wieder aufgeladen werden.
- Nehmen Sie die Batterien heraus, wenn Sie das Gerät für längere Zeit nicht benutzen.

Neue Rolle nachfüllen

1. Laden Sie ein Rollenhandtuch in die oberen Rollenhalter.

   Ziehen Sie den Kernstecker nicht heraus. Einige Handtücher werden über die Oberseite der Rolle geführt.

2. Heben Sie die bronzefarbene Füllstange an und legen Sie die Vorderkante des Handtuchs unter die Stange und auf die große schwarze Rolle. Ziehen Sie das Handtuch bis zu 2,5 cm vor die bronzefarbene Füllstange. Lösen Sie die vordere Füllstange.

1.

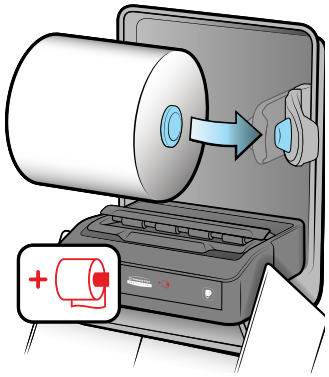

2.

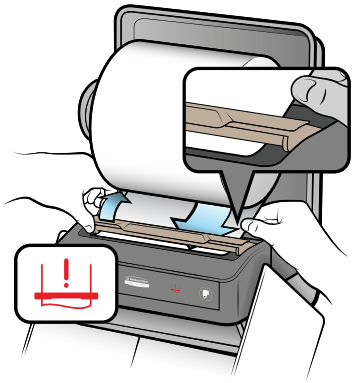

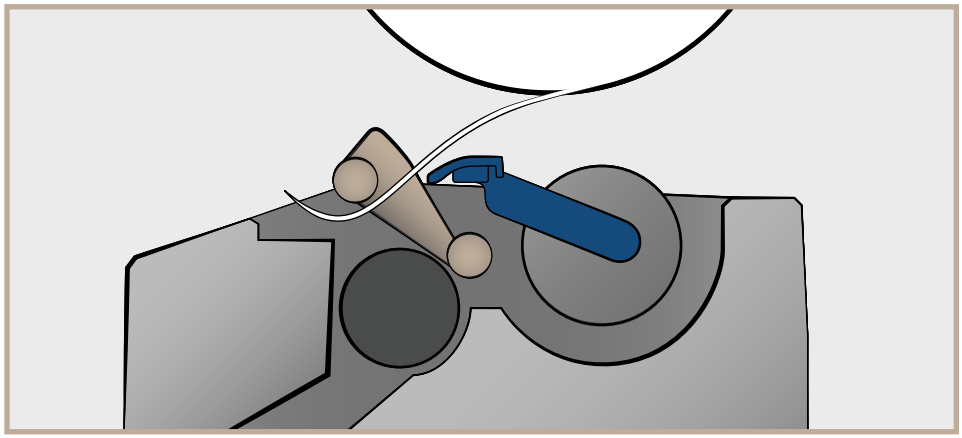

3. Drücken Sie die Blatteinzugstaste, bis das Handtuch aus dem Modul ausgegeben wird.

4. Reißen Sie alle Blätter ab, die aus dem Spender heraushängen.

3.

4.

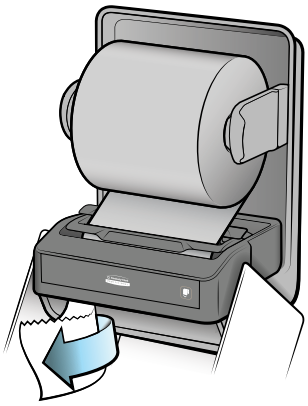

5. Schließen Sie die Abdeckung sicher.

6. Nach 4 Sekunden wird automatisch ein Blatt ausgegeben, um das ordnungsgemäße Laden zu bestätigen.

5.

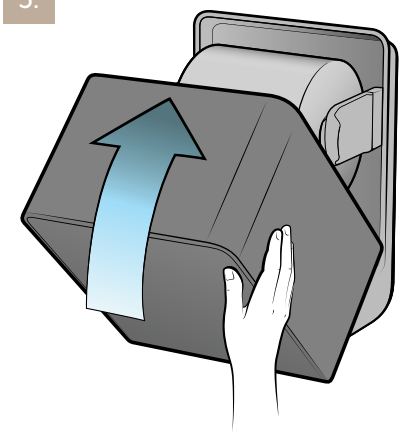

6.

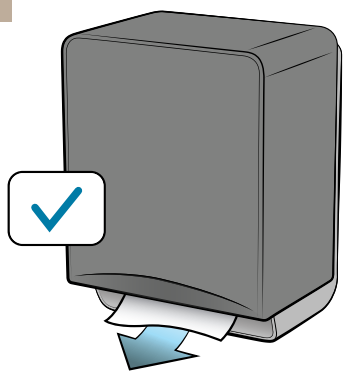

Restrolle einlegen

1. Heben Sie die blaue Füllstange in seine erhöhte Position.

1.

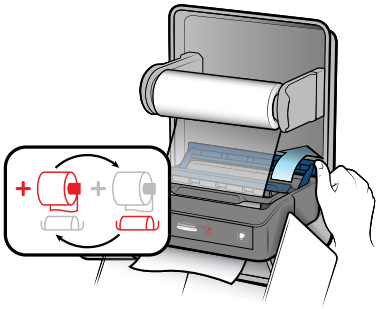

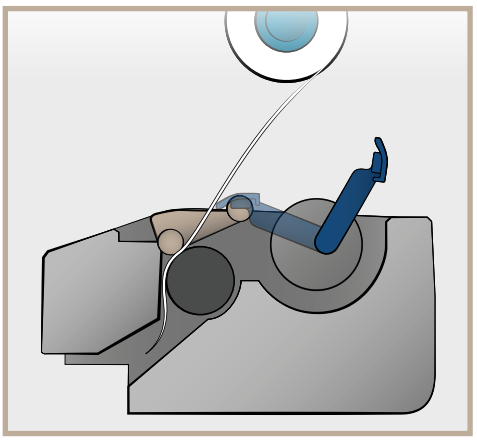

2. Bewegen Sie die Restrolle von den oberen Rollenhaltern zu den unteren blauen Rollenhaltern, **ohne das Blatt vom Antriebsmechanismus abzukoppeln**.

2.

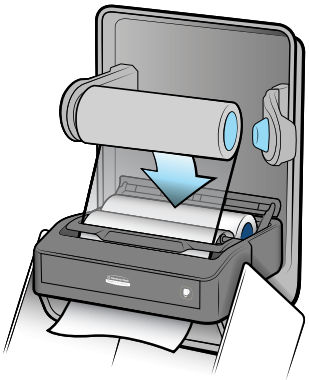

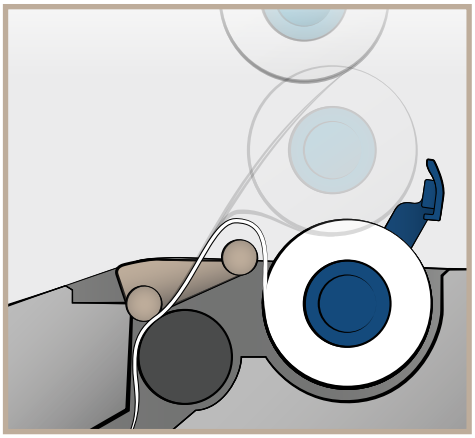

3. Senken Sie die blaue Füllstange auf seine ursprüngliche Position ab.

3.

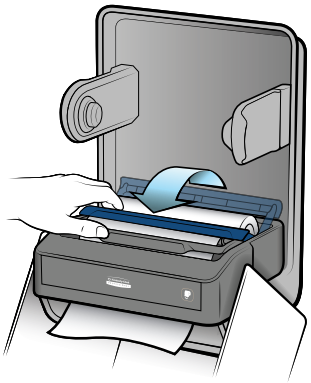

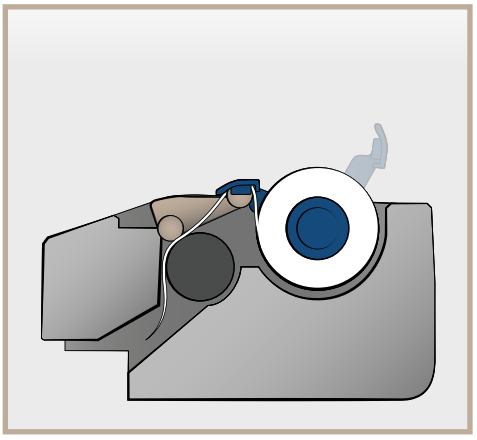

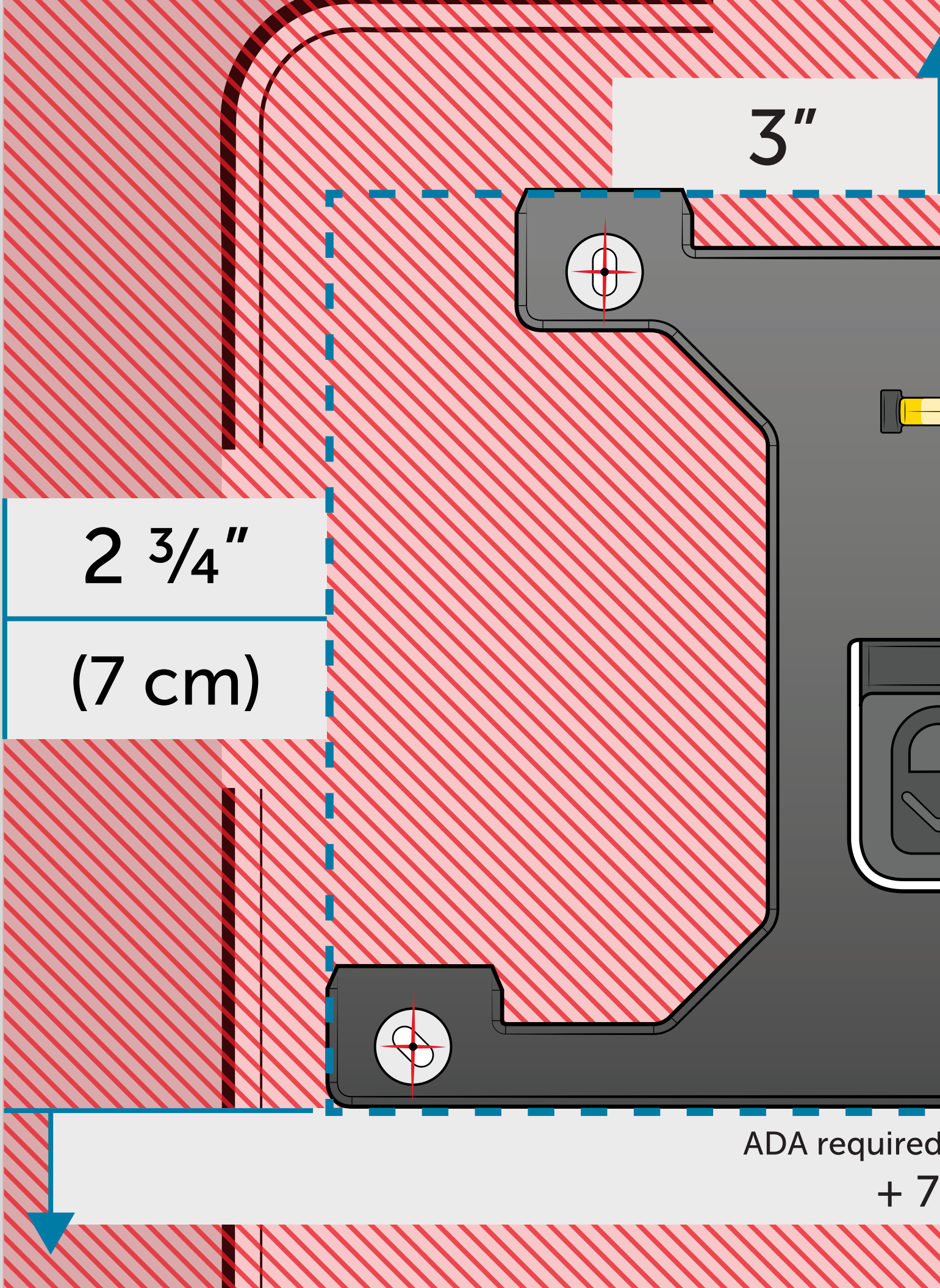
3"
2 3/4"
(7 cm)
ADA required
+ 7

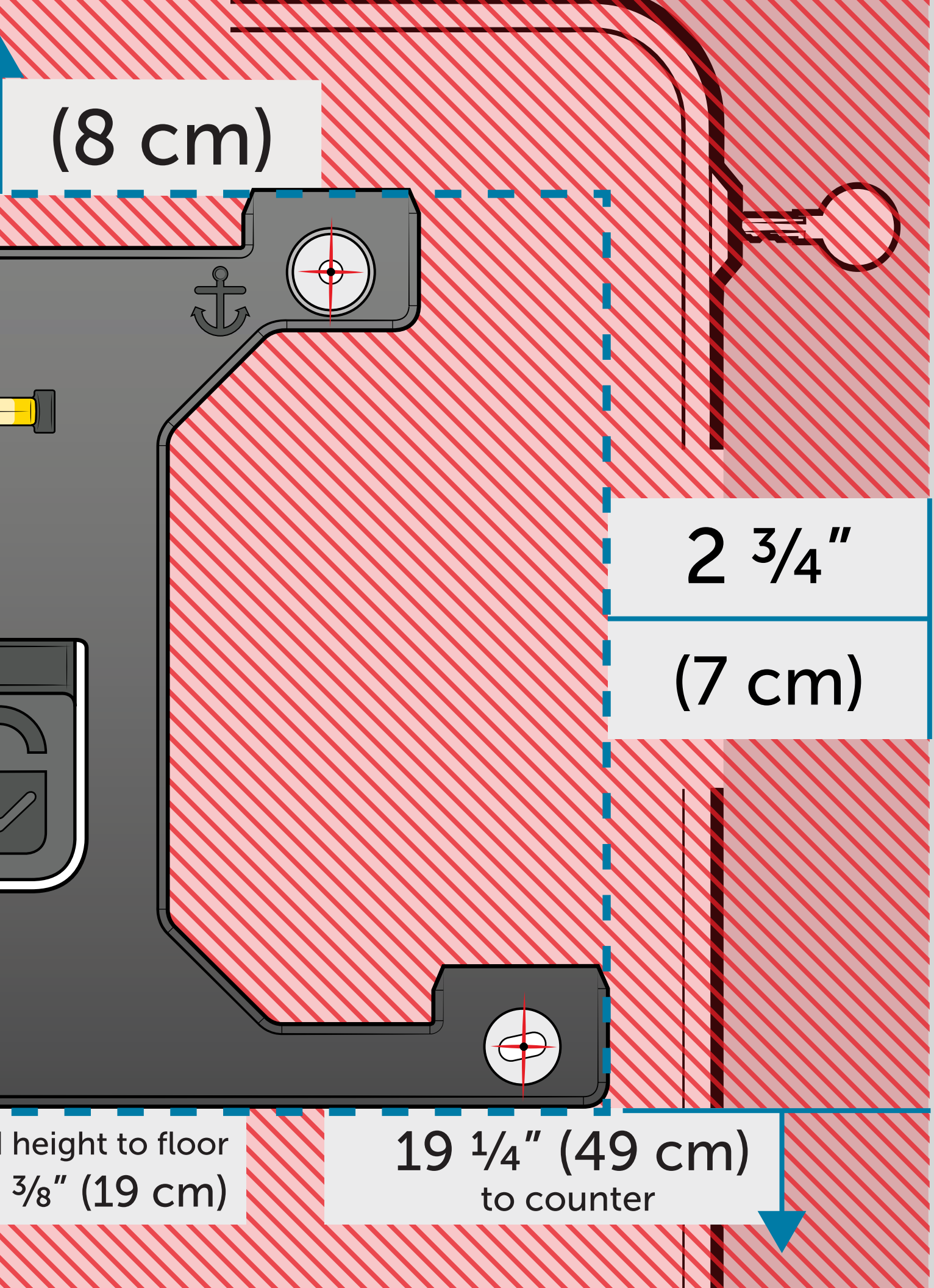
(8 cm)
2 ¾"
(7 cm)
height to floor
⅜" (19 cm)
19 ¼" (49 cm)
to counter

Restrolle laden (Fortsetzung)

4. Legen Sie ein neues Rollenhandtuch in die oberen Rollenhalter.

5. Heben Sie die bronzefarbene Füllstange an und legen Sie die Vorderkante des gerollten Handtuchs von der neuen Rolle unter die Stange. Ziehen Sie das Handtuch bis zu 2,5 cm vor die bronzefarbene Stange.

4.

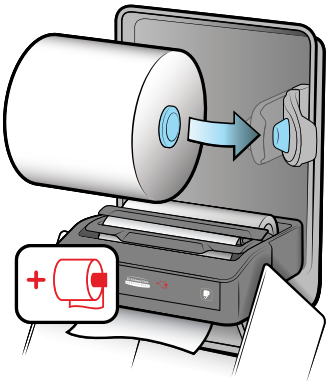

5.

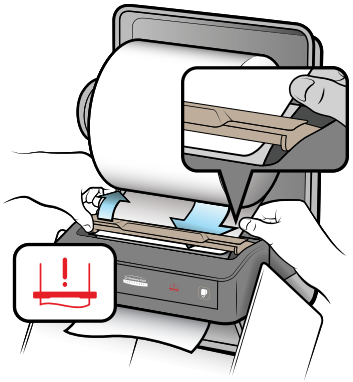

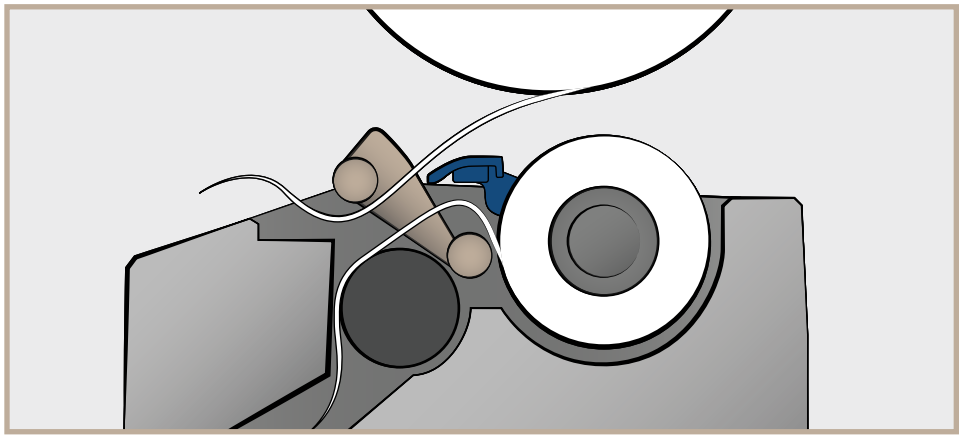

6. Reißen Sie alle Blätter ab, die aus dem Spender heraushängen.

7. Schließen Sie die Abdeckung sicher.

6.

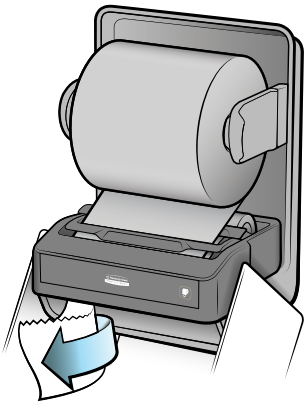

7.

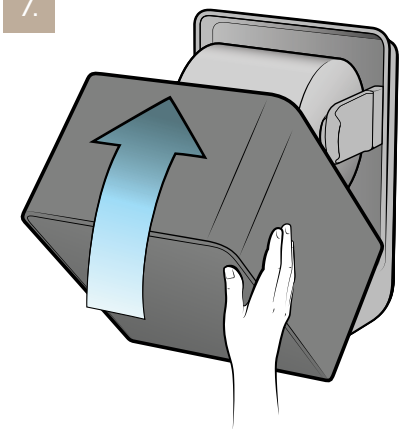

8. Nach 4 Sekunden wird automatisch ein Blatt ausgegeben, um das ordnungsgemäße Laden zu bestätigen.

8.

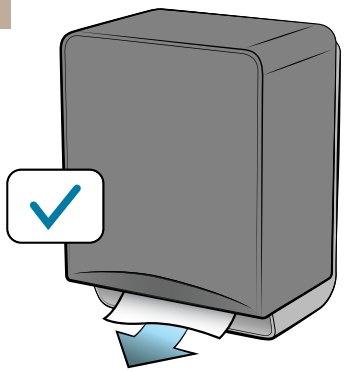

Nicht runterspülen

Im Abfalleimer entsorgen

Nicht runterspülen

Empfehlung zur Platzierung der Etiketten

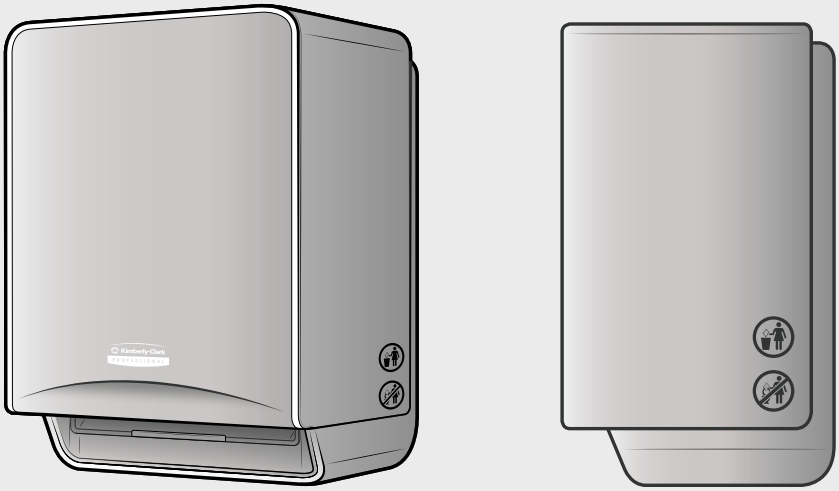

Das Runterspülen vonsich nicht schnell auflösenden Produkten, wie Papierhandtücher, kann zu internen Problemen in der Sanitärtechnik sowie zu Problemen in kommunalen Abwassersystemen führen.

Um solche Probleme zu vermeiden, bietet Kimberly-Clark Professional™ „Nicht Runterspülen"-Aufkleber für weiße Spender und Spender in Edelstahloptik an.

Diese Aufkleber sind mit einem nicht permanenten Klebstoff versehen und können auf Wunsch zu einem späteren Zeitpunkt entfernt werden.

Rechtliche Hinweise

®/™ Trademarks of Kimberly-Clark Worldwide, Inc. or its affiliates. © KCWW
®/™ Marques de commerce de Kimberly-Clark Worldwide, Inc. ou de ses filiales. © KCWW
Parts made in Mexico and China, Assembled in Mexico / Pièces fabriquées au Mexique et en Chine, et assemblées au Mexique /
Partes hechas en México y China, armado en México / Telle hergestellt in Mexiko und China, montiert in Mexiko /
Peças produzidas no México e na China, montagem no México / 部件在墨西哥和中国制造，在墨西哥组装
Distributed in the U.S. by Kimberly-Clark Global Sales, LLC, Roswell, GA 30076-2199
Distributed in Canada by Kimberly-Clark Inc., Mississauga, Ontario L5B 3Y5
Kimberly-Clark Europe Limited, Walton Oaks, Dorking Road, Tadworth, Surrey, KT20 7NS, UK. www.kcprofessional.co.uk
Kimberly-Clark B.V., Copernicuslaan 35, 6716 BM Ede, Netherlands. www.kcprofessional.fr (FR) or www.kcprofessional.de (DE)
Distributed in Australia by Kimberly-Clark Australia Pty. Ltd, Level 4, 100 Arthur Street, North Sydney, NSW 2060 Tel: 1800 647 994 www.kcprofessional.com.au
Distributed in New Zealand by Kimberly-Clark New Zealand, Level 2, 123 Carlton Gore Road, Newmarket, Auckland 1023, New Zealand Tel: 0800 447 814
www.kcprofessional.co.nz
Distributed in Singapore by Kimberly-Clark Singapore Pte. Ltd, 81 Tuas South Avenue 8, Singapore 637558. Tel: 1 800 562 5275 www.kcprofessional.com.sg
中国责任单位：金佰利（中国）有限公司 上海市黄浦区淡水路299号12楼 200025 咨询电话：400 6517 268 www.kcprofessional.com.cn

BG Обща информация за безопасност
Този дозатор може да се използва от деца на възраст над 8 години и лица с намалени физически, сетивни или умствени възможности, или липса на опит и знания, при условие че им е осигурен надзор или инструкции относно използването на дозатора от лице, отговарящо за тяхната безопасност. Достъпът до зоната на обслужване е ограничен до лица, които имат познания и практически опит с дозатора, по-специално що се касае до безопасността и хигиената.

Този дозатор не е играчка и не трябва да се използва от деца като такъв. Деца не трябва да почистват или да извършват потребителска поддръжка на този дозатор. Не се очаква високорискови лица да използват безопасно този дозатор, освен ако не е осигурен непрекъснат надзор.

CZ Všeobecné bezpečnostní informace
Tento dávkovač mohou používat děti starší 8 let a osoby s omezenými fyzickými, smyslovými či duševními schopnostmi nebo nedostatkem zkušeností a znalostí, pokud jsou pod dohledem nebo pokud jim byly uděleny pokyny, jak dávkovač používat, osobou odpovídající za jejich bezpečí. Přístup do prostorů dávkovače, kde se provádí servis, je omezen na osoby, jež mají znalosti a praktické zkušenosti s dávkovačem, zejména s ohledem na bezpečnost a hygienu.

Dávkovač není hračka a neměl by takto být používán dětmi. Děti nesmí provádět čištění ani uživatelskou údržbu dávkovače. Neočekává se, že by tento dávkovač používali bezpečně vysoce rizikoví jedinci, pokud nejsou pod neustálým dohledem.

DK Generel sikkerhedsinformation
Denne dispenser kan bruges af børn over 8 år og personer med nedsat fysiske, sansemæssige eller mentale evner eller manglende erfaring og viden, forudsat at de er under opsyn eller har fået vejledning angående brugen af dispenseren af en person, der er ansvarlig for deres sikkerhed. Adgang til betjeningsområdet er begrænset til personer, som har viden og praktisk erfaring med dispenseren, i særdeleshed hvad angår sikkerhed og hygiejne.

Denne dispenser er ikke et legetøj og må ikke bruges af børn som sådan. Børn må ikke rengøre eller udføre brugervedligeholdelse af denne dispenser. Personer med høj risiko forventes ikke at bruge denne dispenser sikkert, medmindre de fortsat er under opsyn.

GR Γενικές πληροφορίες ασφαλείας
Αυτός ο διανεμητής μπορεί να χρησιμοποιηθεί από παιδιά άνω των 8 ετών και άτομα με μειωμένες σωματικές, αισθητηριακές ή διανοητικές ικανότητες, ή έλλειψη εμπειρίας και γνώσης, υπό την προϋπόθεση ότι τους παρέχεται επίβλεψη ή οδηγίες σχετικά με τη χρήση του διανεμητή από άτομο υπεύθυνο για την ασφάλειά τους. Η πρόσβαση στον χώρο εξυπηρέτησης περιορίζεται σε άτομα που έχουν γνώση και πρακτική εμπειρία του διανεμητή, ιδίως όσον αφορά την ασφάλεια και την υγιεινή.

Αυτός ο διανεμητής δεν είναι παιχνίδι και δεν πρέπει να χρησιμοποιείται σαν τέτοιο από παιδιά. Τα παιδιά δεν πρέπει να πραγματοποιούν καθαρισμό ή συντήρηση χρήστη σε αυτόν τον διανεμητή. Η χρήση αυτού του διανεμητή από άτομα υψηλού κινδύνου δεν αναμένεται να είναι ασφαλής, εκτός αν τους παρέχεται συνεχής επίβλεψη.

EE Üldine ohutusteave
Vanemad kui 8 aasta vanused lapsed ning keha-, meele- või vaimupuudega inimesed või inimesed, kellel puuduvad kogemused ja teadmised, tohivad seda jaoturit kasutada eeldusel, et nad teevad seda nende ohutuse eest vastutava isiku järelevalve all või juhiste kohaselt. Juurdepääs teenindusalale on lubatud vaid isikutele, kellel on jaoturi kasutamiseks vajalikud teadmised ja praktilised oskused, eelkõige ohutuse ja hügieeni osas.

See jaotur ei ole mänguasi. Lapsed ei tohi sellega mängida. Lapsed ei tohi jaoturit puhastada ega hooldada. Riskigrupi isikute jaoks ei ole jaoturi kasutamine ohutu, välja arvatud juhul, kui on tagatud pidev järelevalve.

FI Yleiset turvallisuustiedot
Tätä annostelijaa voivat käyttää yli 8-vuotiaat lapset ja henkilöt, joilla on heikentyneet fyysiset, aistiperäiset tai henkiset kyvyt tai joilla ei ole kokemusta tai tietoa, edellyttäen, että heitä on valvonut tai opastanut annostelijan käytössä heidän turvallisuudestaan vastuussa oleva henkilö. Pääsy palvelualueelle on rajoitettu henkilöihin, joilla on tietoa ja käytännön kokemusta annostelijasta, erityisesti turvallisuuden ja hygienian osalta.

Tämä annostelija ei ole lelu, eivätkä lapset saa käyttää sitä sellaisenaan. Lapset eivät saa puhdistaa tai huoltaa tätä annostelijaa. Riskiryhmään kuuluvien henkilöiden ei odoteta käyttävän tätä annostelijaa turvallisesti, ellei käyttöä valvota jatkuvasti.

HR Opće sigurnosne informacije
Ovaj dozator mogu koristiti djeca starija od 8 godina i osobe s smanjenim tjelesnim, senzornim ili mentalnim sposobnostima, ili s nedostatkom iskustva i znanja, pod uvjetom da im je dat nadzor ili upute u vezi s korištenjem dozatora od strane osobe odgovorne za njihovu sigurnost. Pristup području pružanja usluge ograničen je na osobe koje imaju znanje i praktično iskustvo u radu s dozatorom, posebice što se tiče sigurnosti i higijene.

Ovaj dozator nije igračka i djeca ga ne smiju koristiti kao igračku. Djeca ne smiju čistiti ili obavljati korisničko održavanje ovog dozatora. Ne očekuje se da visokorizične osobe s sigurnošću koriste ovaj dozator osim ako im nije pružen kontinuirani nadzor.

HU Általános biztonsági információk
Ezt az adagolót 8 évesnél idősebb gyermekek és csökkent fizikai, érzékszervi vagy mentális képességekkel rendelkező személyek, illetve tapasztalattal és ismeretekkel nem rendelkező is személyek használhatják, feltéve, hogy a biztonságukért felelős személy biztosítja nekik az adagoló használatával kapcsolatban a megfelelő felügyeletet vagy útmutatást. A szolgáltatási területre csak olyan személyek léphetnek be, akik rendelkeznek az adagolóval kapcsolatos ismeretekkel és gyakorlati tapasztalattal, különösen a biztonság és a higiénia vonatkozásában.

Ez az adagoló nem játék, és gyermekek nem használhatják játékként. Gyermekek nem végezhetik a tisztítási vagy felhasználói karbantartási műveleteket ezen az adagolón. A magas kockázatot jelentő személyek várhatóan nem tudják biztonságosan használni ezt az adagolót, kivéve, ha folyamatos felügyeletet kapnak.

IT Informazioni generali di sicurezza
Questo erogatore può essere utilizzato da bambini di età superiore agli 8 anni e persone con capacità fisiche, sensoriali o mentali ridotte o con mancanza di esperienza o conoscenza, ammesso che siano stati date loro istruzioni riguardo l'uso dell'erogatore o che siano supervisionati da una persona responsabile per la loro sicurezza. L'accesso all'area di servizio è limitato alle persone che conoscono ed hanno esperienza pratica con l'erogatore, in particolare per quanto riguarda la sicurezza e l'igiene.

Questo erogatore non è un giocattolo e non dovrebbe essere utilizzato dai bambini come tale. I bambini non dovrebbero occuparsi della pulizia o della manutenzione di questo erogatore. Le persone considerate ad alto rischio non dovrebbero utilizzare questo erogatore a meno che non siano soggetti ad una supervisione continua.

LT Bendroji saugos informacija
Šiuo dozatoriumi gali naudotis vyresni kaip 8 metų vaikai ir sumažėjusių fizinių, jutiminių arba protinių sugebėjimų arba mažai patirties ir žinių turintys asmenys, jeigu yra prižiūrimi arba gauna nurodymus dėl naudojimosi dozatoriumi iš asmens, atsakingo už jų saugą. Prieiga prie priežiūros zonos suteikiama tik asmenims, kurie turi žinių ir praktinės patirties su dozatoriumi, ypač saugos ir higienos aspektais.

Šis dozatorius nėra žaislas ir vaikai juo negali naudotis kaip žaislu. Vaikai negali valyti šio dozatoriaus arba atlikti jam skirtos naudotojo priežiūros. Didelės rizikos grupei priskirti asmenys saugiai naudotis šiuo dozatoriumi gali tik nuolatos prižiūrimi.

LV Vispārīgā drošības informācija
Šo dozatoru var lietot bērni, kas vecāki par 8 gadiem, un personas ar ierobežotām fiziskām, sensorām vai garīgām spējām vai pieredzes un zināšanu trūkumu, ja vien persona, kas atbildīga par viņu drošību, viņus uzrauga vai ir sniegusi norādījumus par dozatora lietošanu. Piekļuve apkalpošanas zonai ir atļauta tikai personām, kurām ir zināšanas un praktiska pieredze ar dozatoru, jo īpaši attiecībā uz drošību un higiēnu.

Šis dozators nav rotaļlieta, un to nedrīkst lietot bērni kā tādu. Bērni nedrīkst veikt šī dozatora tīrīšanu vai lietotāja apkopi. Nav paredzēts, ka šo dozatoru drošā veidā lietos augsta riska personas, ja vien netiek nodrošināta nepārtraukta uzraudzība.

NL Algemene veiligheidsinformatie
Deze dispenser kan worden gebruikt door kinderen vanaf 8 jaar en personen met verminderde fysieke, zintuiglijke of mentale capaciteiten, of gebrek aan ervaring en kennis, op voorwaarde dat zij supervisie of instructie krijgen omtrent het gebruik van de dispenser door iemand die verantwoordelijk is voor hun veiligheid. Toegang tot de serviceruimte is beperkt tot personen die kennis en praktische ervaring hebben met de dispenser, voornamelijk wanneer het om veiligheid en hygiëne gaat.

Deze dispenser is geen speelgoed en kan niet zo worden gebruikt door kinderen. Kinderen mogen deze dispenser niet schoonmaken of onderhouden. Van individuen met hoog risico kan niet worden verwacht dat zij deze dispenser veilig gebruiken behalve wanneer zij onder continue supervisie staan.

NO Generell sikkerhetsinformasjon

Denne dispenseren kan brukes av barn over 8 år og personer med redusert fysisk, følelsesmessig eller mental funksjonsevne, eller mangel på erfaring og kunnskap, forutsatt at de gis tilsyn eller veiledning om bruken av dispenseren av en person som er ansvarlig for deres sikkerhet. Tilgang til tjenesteområdet er begrenset til personer som har kunnskap og praktisk erfaring med dispenseren, særlig i forhold til sikkerhet og hygiene.

Denne dispenseren er ikke et leketøy og skal ikke brukes av barn som noe slikt. Barn skal ikke utføre rengjøring eller brukervedlikehold på dispenseren. Høyrisikopersoner forventes ikke å bruke denne dispenseren på en sikker måte med mindre de er underlagt kontinuerlig tilsyn.

PL Ogólne informacje dotyczące bezpieczeństwa

Dozownik może być używany przez dzieci w wieku powyżej 8 lat i osoby o ograniczonych zdolnościach fizycznych, sensorycznych lub umysłowych, lub nieposiadające doświadczenia i wiedzy, pod warunkiem, że pozostają one pod nadzorem lub zostały poinstruowane w zakresie obsługi dozownika przez osobę odpowiedzialną za ich bezpieczeństwo. Dostęp do strefy usługowej mają wyłącznie osoby posiadające wiedzę i doświadczenie praktyczne dotyczące obsługi dozownika, w szczególności w zakresie bezpieczeństwa i higieny.

Dozownik nie jest zabawką i nie mogą się nim bawić dzieci. Dzieci nie mogą czyścić ani konserwować dozownika. Oczekuje się, że osoby z grupy wysokiego ryzyka będą bezpiecznie korzystać z dozownika jedynie pod stałym nadzorem.

RO Informații Generale de Siguranță

Acest dozator poate fi utilizat de copii cu vârsta de peste 8 ani și de persoane cu capacități fizice, senzoriale sau mentale reduse, sau lipsite de experiență sau cunoștințe, cu condiția să li se ofere supraveghere sau instrucțiuni legate de utilizarea dozatorului de către o persoană responsabilă pentru siguranța lor. Accesul la zona de serviciu este limitată la persoanele care au cunoștințe și experiență practică despre dozator, în special în ceea ce privește siguranța și igiena.

Dozatorul nu este o jucărie și nu trebuie folosit de copii ca una. Copii nu vor efectua curățarea sau întreținerea acestui dozator. Persoanele cu risc ridicat nu pot să utilizeze acest dozator în siguranță, decât sub supraveghere continuă.

BG Общая информация по безопасности

Этот диспенсер могут использовать дети в возрасте от 8 лет и лица с ограниченными физическими, сенсорными или умственными способностями или без специального опыта или знаний под присмотром или после получения инструкции по применению диспенсера от ответственного за их безопасность лица. Доступ к служебным функциям ограничен и предоставляется только лицам, обладающим знаниями и практическим опытом использования диспенсера, в частности, по безопасности и гигиене.

Этот диспенсер не является игрушкой и не должен использоваться детьми для игры. Дети не должны проводить очистку или обслуживание диспенсера. Люди в группе высокого риска, вероятно, не смогут безопасно пользоваться диспенсером без постоянного присмотра.

SK Všeobecné informácie o bezpečnosti

Tento dávkovač môžu používať deti vo veku nad 8 rokov a osoby so zníženými fyzickými, zmyslovými alebo mentálnymi schopnosťami alebo s nedostatkom skúseností a znalostí za predpokladu, že sú pod dohľadom alebo inštruktážou o používaní dávkovača osobou zodpovednou za ich bezpečnosť. Prístup do oblasti obsluhy je obmedzený na osoby, ktoré majú znalosti a praktické skúsenosti s dávkovačom, najmä čo sa týka bezpečnosti a hygieny.

Tento dávkovač nie je hračka a nesmú ho používať deti ako také. Deti nesmú vykonávať čistenie ani údržbu tohto dávkovača. Od osôb s vysokým rizikom sa neočakáva, že budú bezpečne používať tento dávkovač, pokiaľ nebudú pod neustálym dohľadom.

SI Splošne informacije o varnosti

Dozirnik lahko uporabljajo otroci, starejši od 8 let in osebe z zmanjšanimi fizičnimi, senzoričnimi ali umskimi sposobnostmi ali z manj izkušnjami ali znanja, pod pogojem, da ga uporabljajo pod nadzorom ali da s strani osebe, ki je odgovorna za njihovo varnost, dobijo navodila za uporabo. Dostop do območja servisiranja je omejen na osebe, ki znajo delati z dozirnikom in imajo praktične izkušnje z njim, še posebej kar zadeva varnost in čiščenje.

Dozirnik ni igrača in ga otroci ne smejo uporabljati kot igračo. Otroci ga ne smejo čistiti ali ga vzdrževati. Posamezniki z visokim tveganjem ne morejo varno uporabljati tega dozirnika, razen če so pod stalnim nadzorom.

SE Allmän säkerhetsinformation

Denna dispenser kan användas av barn som är över 8 år och personer med nedsatt fysisk, sensorisk och mental förmåga, och även av personer som saknar erfarenhet och kunskap, förutsatt att de övervakas eller instrueras i användning av dispensern av en person som är ansvarig för deras säkerhet. Åtkomst till servicedelen är begränsad till personer som har kunskap och praktisk erfarenhet av dispensern, i synnerhet när det gäller säkerhet och hygien.

Denna dispenser är inte en leksak och ska inte användas av barn som en sådan. Barn får inte rengöra eller utföra användarunderhåll på denna dispenser. Högriskindivider förväntas inte använda denna dispenser på ett säkert sätt såvida inte kontinuerlig tillsyn ges.

TR Genel Güvenlik Bilgileri

Bu dağıtıcı 8 yaş üzerindeki çocuklar ve azalmış fiziksel, duyusal veya zihinsel kapasitesi olan veya deneyimi ya da bilgisi olmayan kişiler tarafından, güvenliklerinden sorumlu kişi tarafından dağıtıcı kullanımına ilişkin gözetim veya talimat sağlanması kaydıyla kullanılabilir. Hizmet alanına erişim, özellikle güvenlik ve hijyen hususları ilgili olduğu ölçüde dağıtıcı hakkında bilgisi ve pratik deneyimi olan kişilerle sınırlıdır.

Bu dağıtıcı bir oyuncak değildir ve çocuklar tarafından bu şekilde kullanılmayacaktır. Çocuklar, bu dağıtıcının temizliğini veya kullanıcı bakımını yapmayacaktır. Yüksek riskli bireylerden sürekli gözetim sağlanmadığı takdirde, bu dağıtıcıyı kullanmaları beklenmemektedir.

UA Загальні правила безпеки

Цей диспенсер можуть використовувати діти віком від 8 років та особи з обмеженими фізичними, сенсорними або розумовими здібностями, а також особи, які не мають достатнього досвіду і знань, тільки якщо вони перебувають під наглядом або отримали інструкції з безпечного користування приладом від особи, відповідальної за їхню безпеку. Доступ до зони технічного обслуговування дозволений лише тим особам, які мають відповідні знання та досвід роботи з диспенсером, зокрема це стосується правил безпеки та гігієни.

Не дозволяйте дітям гратися з диспенсером. Не дозволяйте дітям очищувати диспенсер й виконувати його технічне обслуговування. Особам, які знаходяться у групі високого ризику, не слід використовувати диспенсер без постійного нагляду іншої особи.